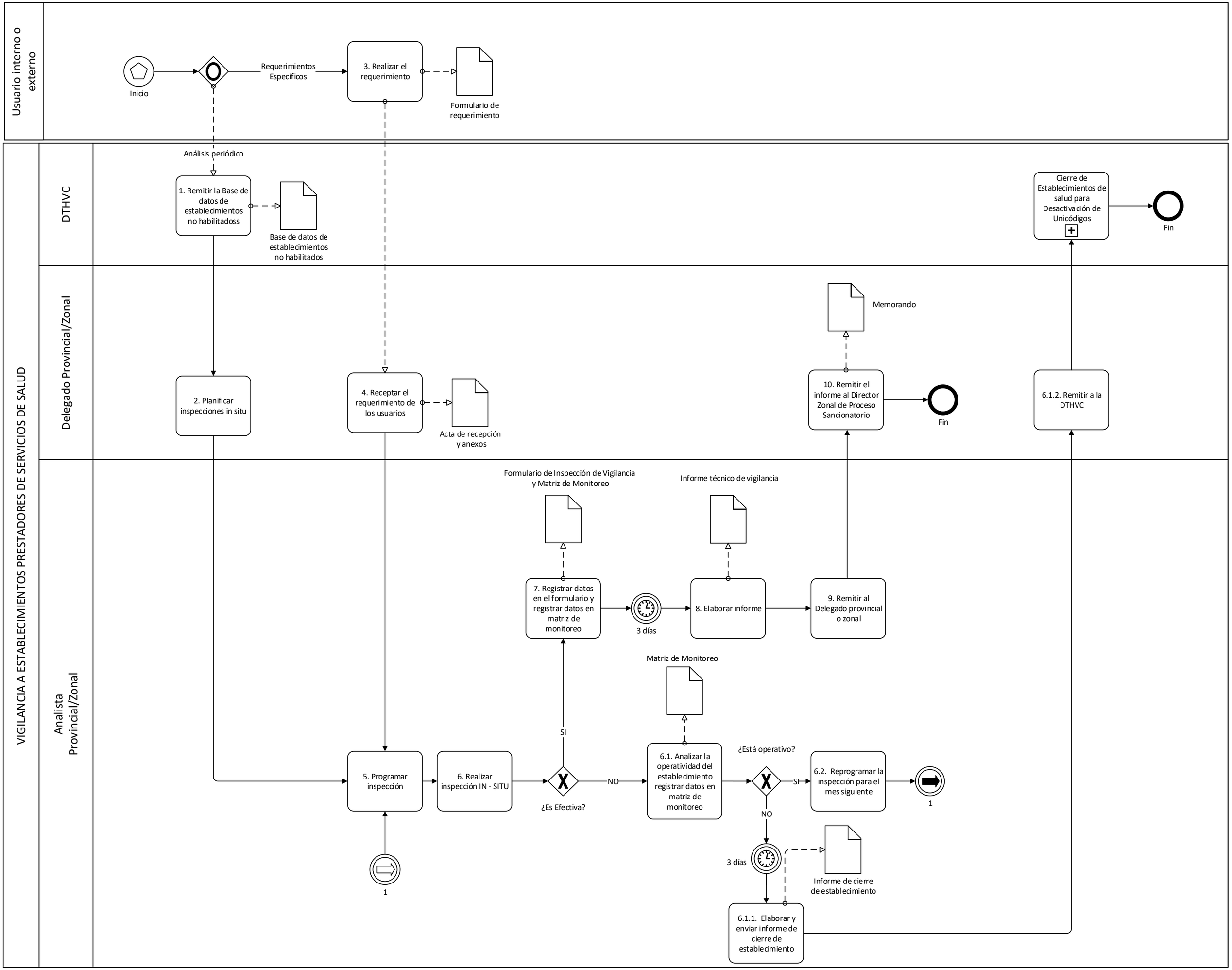
VIGILANCIA A ESTABLECIMIENTOS PRESTADORES DE SERVICIOS DE SALUD
Usuario interno o externo
Inicio
Requerimientos Específicos
3. Realizar el requerimiento
Formulario de requerimiento
DTHVC
Análisis periódico
1. Remitir la Base de datos de establecimientos no habilitadoss
Base de datos de establecimientos no habilitados
Cierre de Establecimientos de salud para Desactivación de Unicódigos
Fin
Delegado Provincial/Zonal
2. Planificar inspecciones in situ
4. Receptar el requerimiento de los usuarios
Acta de recepción y anexos
Memorando
10. Remitir el informe al Director Zonal de Proceso Sancionatorio
Fin
6.1.2. Remitir a la DTHVC
Analista Provincial/Zonal
Formulario de Inspección de Vigilancia y Matriz de Monitoreo
Informe técnico de vigilancia
7. Registrar datos en el formulario y registrar datos en matriz de monitoreo
3 días
8. Elaborar informe
9. Remitir al Delegado provincial o zonal
Matriz de Monitoreo
SI
5. Programar inspección
6. Realizar inspección IN - SITU
¿Es Efectiva?
NO
6.1. Analizar la operatividad del establecimiento registrar datos en matriz de monitoreo
¿Está operativo?
SI
6.2. Reprogramar la inspección para el mes siguiente
1
NO
3 días
Informe de cierre de establecimiento
6.1.1. Elaborar y enviar informe de cierre de establecimiento
1